HBS-1000 BAR

BAHCO DORTMUND

SCHRAUBENVORSPANN-VORRICHTUNG SERIE HBS

Die hydraulischen Schraubenvorspann-Vorrichtungen der Serie HBS sind mit einem eingebauten Kolbenrückzug ausgestattet. Sie sind in 12 Modellen erhältlich, passend für Standard-Schraubengrößen zwischen M20-M100.

Sie können wahlweise mit einer Luft-hydraulischen Pumpe oder einer Hydraulik-pumpe betrieben werden.

BAHCO

TECHNISCHE DATEN

Modell	Leistung t/kN	Hub Mm	Ölvolumen cm^3	Höhe mm	Außen-Ø mm	Scheibe max. Ø mm	Höhe d. Schraubeinheit mm
				A	B	C	D
HBS 20	16 / 157	4	6,3	73	76	38	23
HBS 24	23 / 225,8	5	11,3	76	87	52	28
HBS 30	35 / 353,4	6	21,2	85	110	63	34
HBS 36	48 / 481	6	28,9	94	127	71	40
HBS 42	76 / 759,9	6	45,6	112	153	82	47
HBS 48	90 / 903,2	6	54,2	117	164	96	52
HBS 56	132 / 1319,5	6	79,2	146	195	107	60
HBS 64	180 / 1796,6	6	108	165	215	118	66
HBS 72	226 / 2262	8	181	183	250	132	76
HBS 80	290 / 2898,1	8	231	203	284	142	84
HBS 90	361 / 3612,8	10	361	227	318	167	94
HBS 100	440 / 4406,1	10	441	279	350	178	104

Modell	Stütz-hülse Ø mm	min. Schrauben-höhe mm	max. Muttern-höhe mm	max. Schlüssel-weite mm	min. Schlüssel-weite mm	Gewinde M	min. Schrauben-abstand mm	Gewicht kg
	E	F	G	H	H	I	J	
HBS 20	66	39	19	30	26	20 x 2,5	52	2,0
HBS 24	73	47	23	38	36	24 x 3	59	2,3
HBS 30	90	58	28	47	42	30 x 3,5	73	4,0
HBS 36	100	70	34	57	52	36 x 4	84	5,6
HBS 42	112	83	41	66	60	42 x 4,5	100	9,7
HBS 48	130	94	46	76	68	48 x5	109	13,2
HBS 56	144	110	54	85	76	56 x 5,5	128	20,6
HBS 64	155	124	60	95	88	64 x 6	142	27,7
HBS 72	190	140	68	110	104	72 x 6	163	44,5
HBS 80	218	156	76	120	110	80 x 6	184	72,0
HBS 90	232	174	84	137	123	90 x 6	206	90,4
HBS 100	267	194	94	145	131	100 x 6	227	132,6

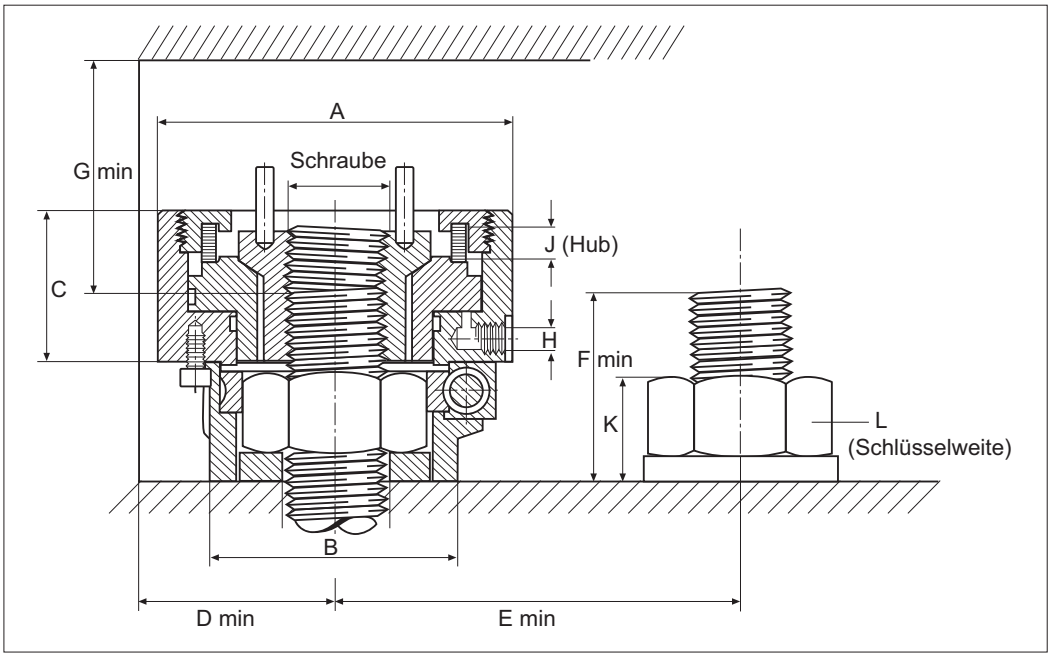

BESCHREIBUNG UND FUNKTIONSWEISE

Verbundene Teile sollen sich wie eine Einheit verhalten.

Diese Forderung wird nur durch eine ausreichende hohe und genaue Vorspannung der Schraube erfüllt. Die Hydraulische Schraubenvorspann-Vorrichtung, erfüllt diese Forderung und ist außerdem noch leise, schnell und einfach in der Handhabung. Zuerst wird die Schraube hydraulisch auf die gewünschte Vorspannkraft gestreckt und anschließend die Mutter nachgeführt. Die Vorspannkraft bleibt somit nach Wegnahme des Hydraulikdruckes erhalten. Werden mehrere HBS's parallel gekuppelt, so ist die Vorspannkraft an allen Schrauben die gleichzeitig gespannt werden, gleich groß.

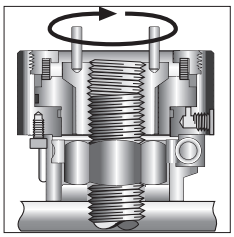

1. Das Schraubteil wird ohne Gewindehülse auf die Schraube gesteckt, so dass die Mutter in den Sechskant passt. Die Gewindehülse wird über das Schraubenende nach unten gegen den Kolben geschraubt.

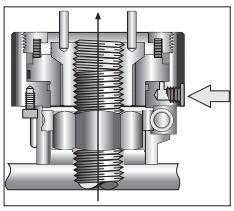

2. Die Hydraulikpumpe wird an dem Kupplungsnippel angeschlossen. Der für die gewünschte Vorspannung erforderliche Öldruck wird über ein Manometer angezeigt.

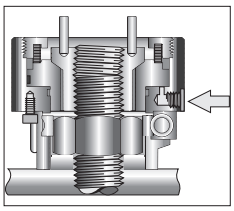

3. Mit einem Stift wird die Mutter bis zur Unterlage festgeschraubt.

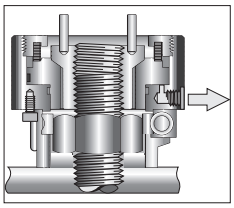

4. Der Öldruck wird abgesetzt und die Schraube hat eine kontrollierte Vorspannung. Die Gewindehülse wird abgeschraubt und das Schraubteil gelöst.

Aufbau

Die Schraubenvorspann-Vorrichtung besteht aus drei Hauptteilen:

Hydraulikteil [1]): HD
Schraubteil: VD
Gewindehülse: GH

[1]) incl. Anschlussnippel TX23

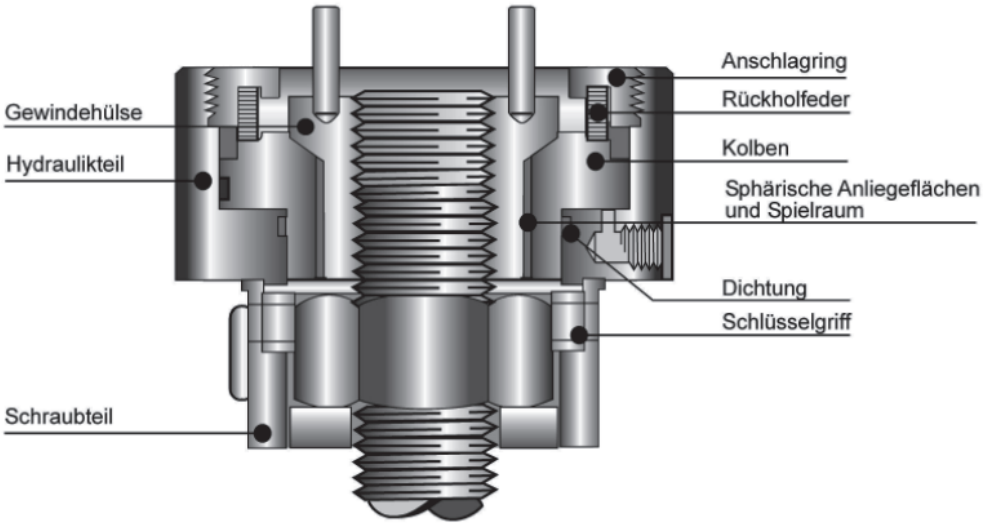

Zwei Schrauben halten das Hydraulikteil mit dem Schraubteil zusammen

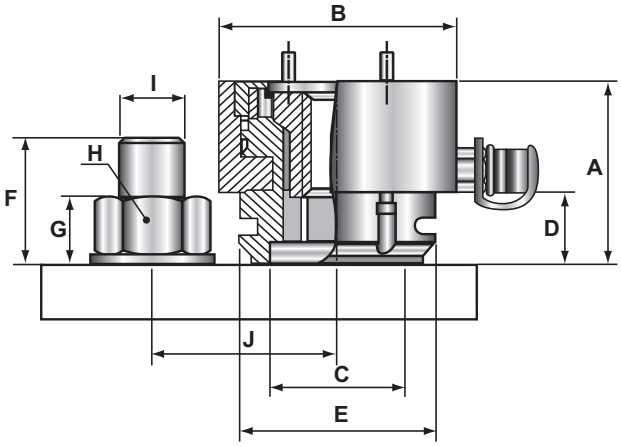

Verwendbare Hydraulikpumpen

Folgende Hydraulikpumpen können für den Betrieb eingesetzt werden:

- Lufthydraulische Pumpe PP150-1000
- Hydraulikpumpe P 150-1000
- Hydraulikpumpe PHS 150-1000

Schläuche bitte separat anfragen.

BAHCO GmbH & Co.KG
Martener Hellweg 60
DE- 44379 Dortmund
Telefon
+49 231/91 72 11-0
Telefax
+49 231/91 72 11-22
www.bahco.de
info@bahco.de

HBS/08/2020