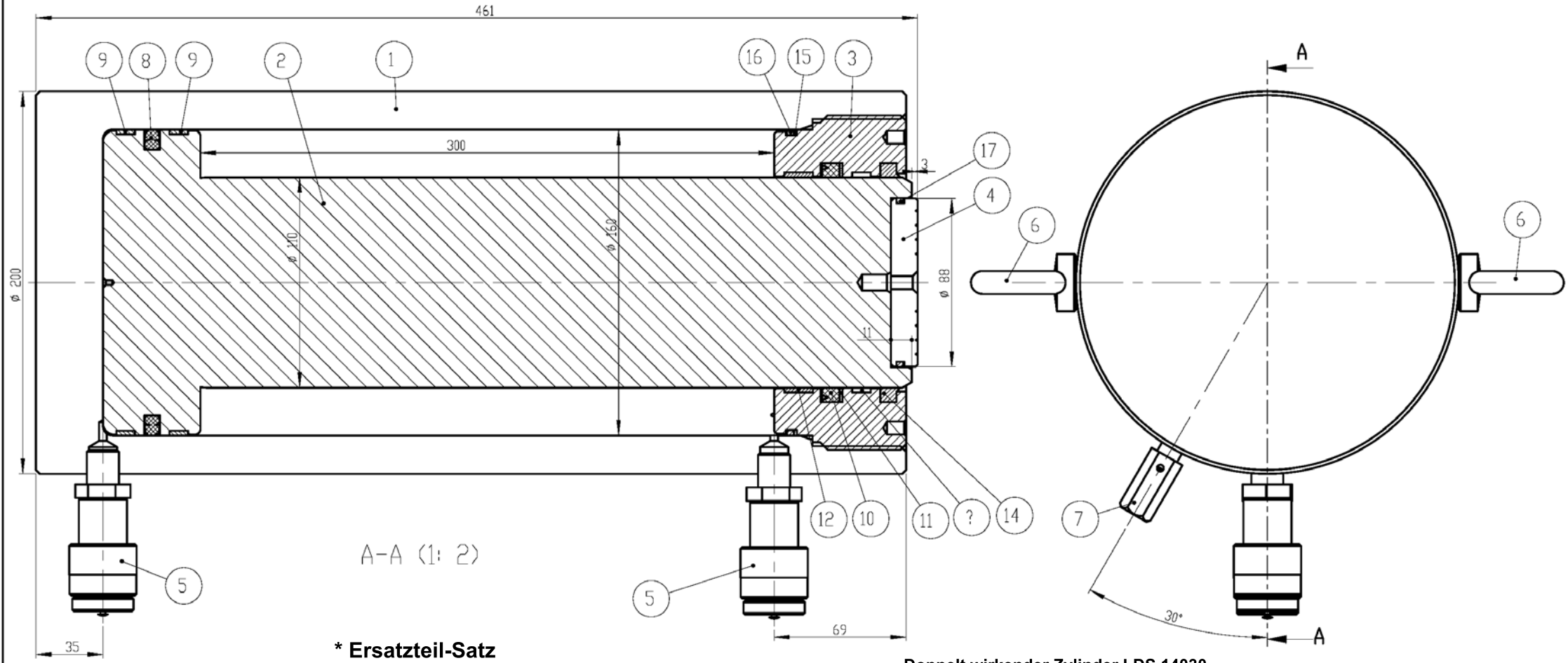

* Ersatzteil-Satz

Nr.	Beschreibung	Referenz Nummer	Artikel-Nr.	Anzahl
1	Zylinder (LDS 14030)		52F0472	1
2	Kolben (LDS 14030)		53F0493	1
3	Führung		55F0079	1
4	Zylinderkopf		5600005	1
5	Kupplung		LK3140	2
6	Ringschraube		24D0053	2
7	Kalibriertes Ventil A 700 kg/cm²		17C0006	1
* 8	Kolbendichtung	PT0401600-T46N	12B0168	1
* 9	Führungsband		08G0012 (LDS 14030)	2
*10	Flansch	B3 B024 P5008	12B0196	1
*11	Dichtung		57A0291	1
*12	Führungsband		08G0011 (LDS 14030)	1
*13	Führungsband		08G0012 (LDS 14030)	1
*14	Ölabstreifring	WD2201100-WUAQ3	12H0074	1
*15	Dichtung		57A0318	1
*16	O-Ring		12A0033	1
*17	O-Ring		12A0030 (SMA09008-K)	1

Doppelt wirkender Zylinder LDS 14030

Druckkraft	140 t (1380 kN)
Zugkraft	74 t (728 kN)
Druck	700 bar
Bauhöhe	461 mm
Hub	300 mm
Kolbenfläche	201 cm²
Ölvolumen	6032 cm³
Gewicht	81 kg

Material	Abmessungen	Gewicht

Nº

BAHCO DORTMUND

Maßstab 1:2

LDS 14030